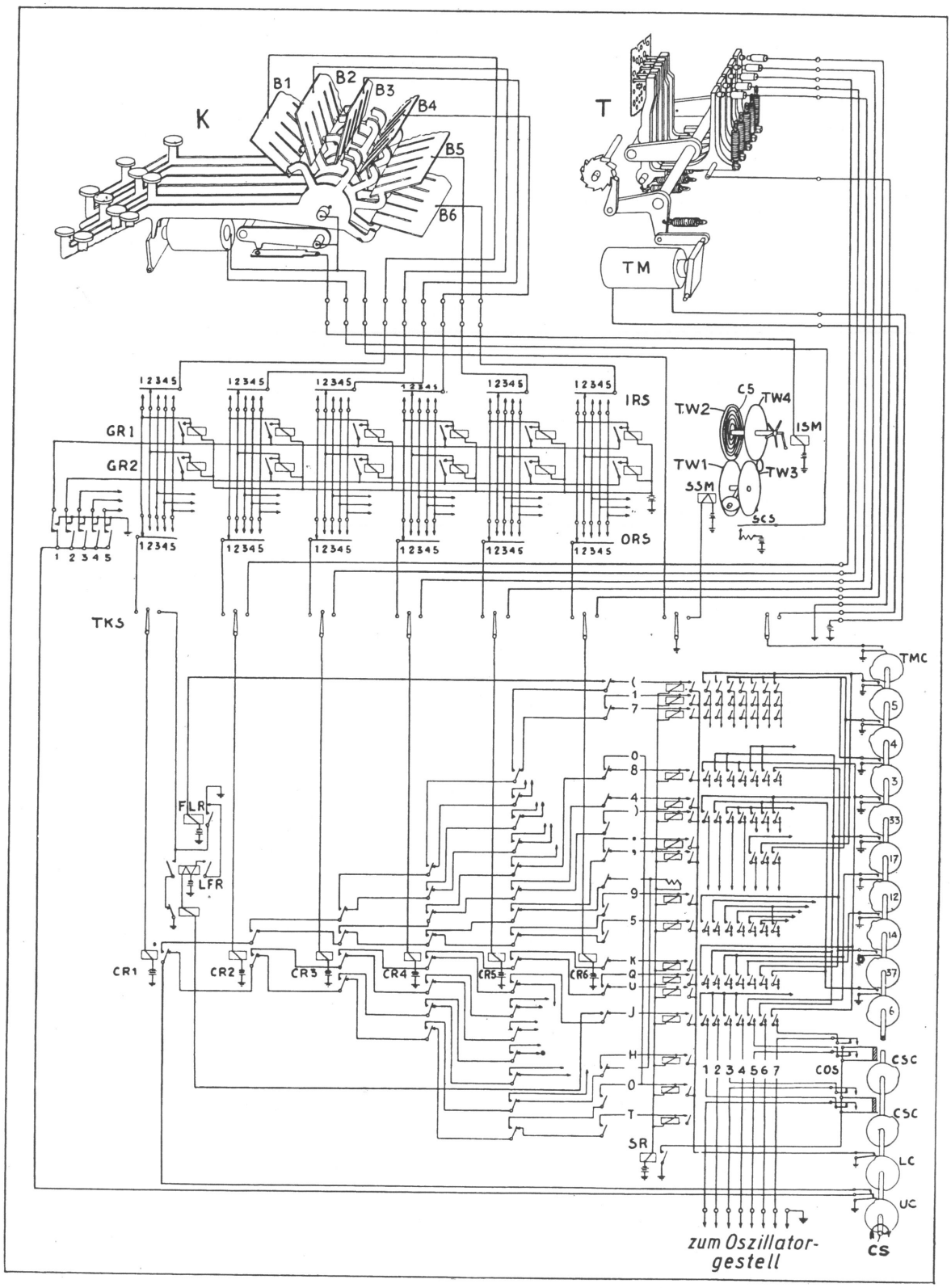

Bild 3. Schaltschema des Senders; a) zum Oszillatorgestell.